OMS GROUP®

REGGIATRICI

MOD.

PRESS MASTER PLUS

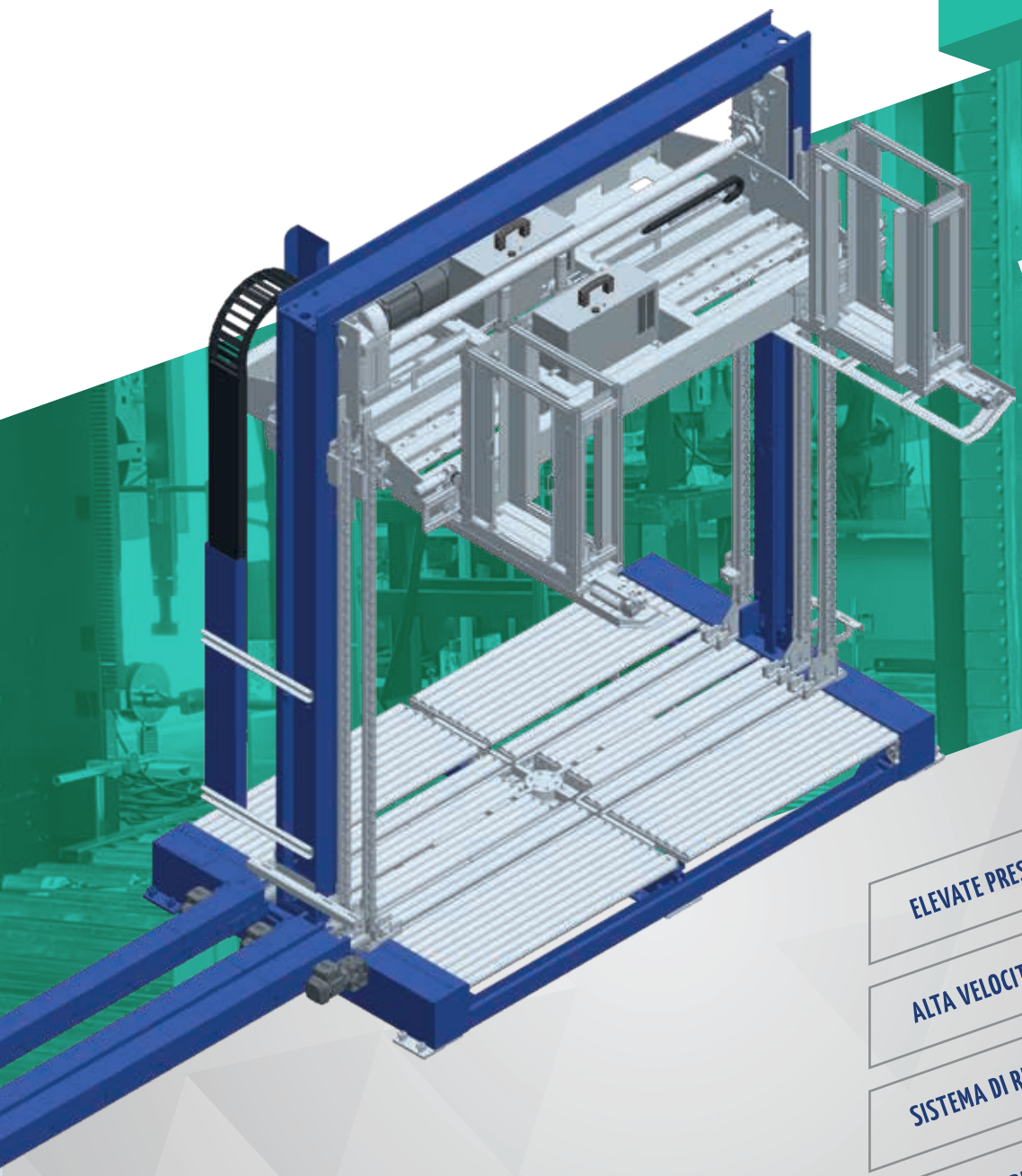

NOVITÀ!

Disponibile anche con la nuova testa **VYBRO PLUS**

- ELEVATE PRESTAZIONI
- ALTA VELOCITÀ
- SISTEMA DI RECUPERO ENERGIA
- SISTEMA DI BLOCCO DI SICUREZZA
- SISTEMA AUTOMATICO CARICAMENTO REGGIA
- SISTEMA AUTOMATICO CAMBIO REGGIA
- SISTEMA AUTOMATICO REINSERIMENTO REGGIA

Applicazioni

Cartoni

Carta

PRESS MASTER PLUS

PMP_IT

La reggiatrice verticale automatica PRESS MASTER PLUS applica automaticamente legature verticali.
La macchina è progettata per essere installata in una linea di produzione completamente automatica.

Possibili tipologie di reggiatura

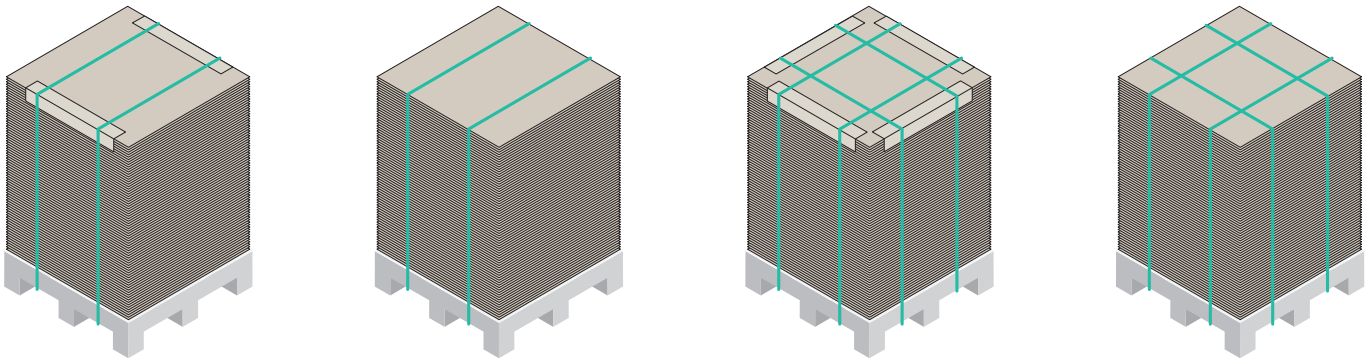

Croce di sollevamento e rotazione

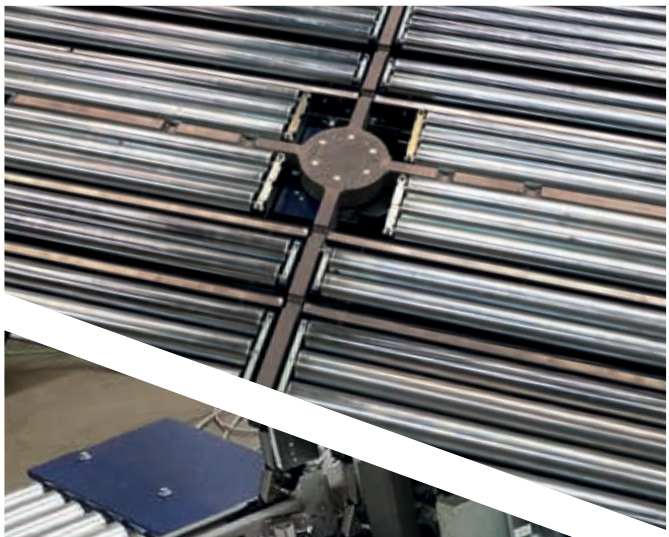

Sistema metti-strisce

Dati tecnici

Compressione	
Forza di compressione	Fino a 36.000 N

Alimentazione elettrica	
Voltaggio operativo	3/PE, 380 -415 V, AC 50 Hz
Voltaggio di controllo	24 V, DC
Potenza totale installata	~ 6,5 kVA

Dimensioni macchina standard

Teste di reggiatura applicabili
VYBRO Plus / SONIC Plus / TR1400 / TR1400HD

Reggia	
Tipo di reggia	Poliestere (PET) - Polipropilene (PP)

Capacità del sistema	
(2x0) doppia reggiatura	fino 200 pallets / ora *

* In base a: dimensioni pacco, velocità trasporti e testa di reggiatura

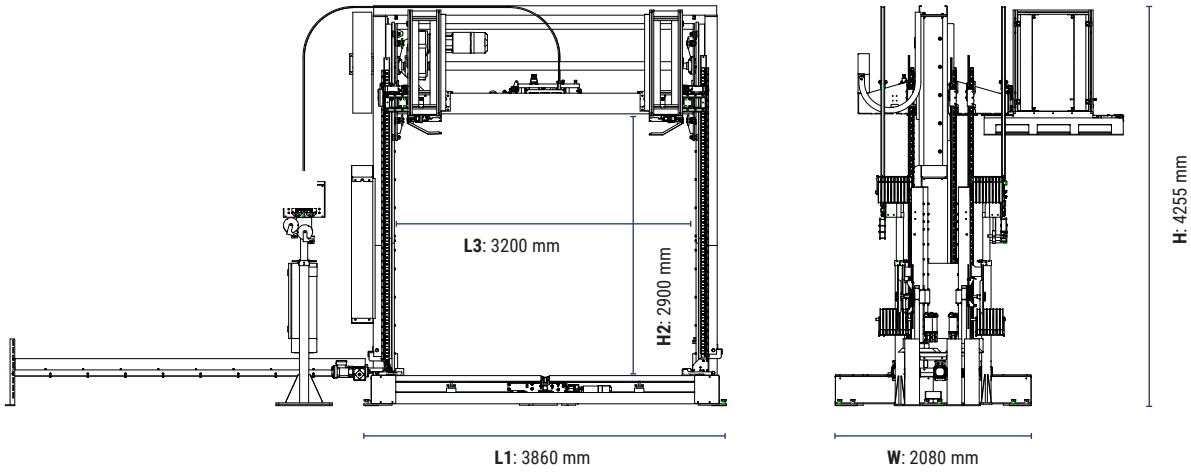

Mod. Macchina: **SPL-A-32-32/29-36**

Opzioni:

- Pacchetto alta velocità
- Sistema di recupero energetico
- Dispositivo di manutenzione testa (incernierato 90°)
- Scambio canalina
- Lettura altezza pallet
- Sistema di caricamento reggia completamente automatico
- Sistema di cambio reggia completamente automatico
- Sistema di reinserimnento reggia completamente automatico (testa)
- Sensore fine reggia
- Dispositivo automatico di sicurezza anticaduta piano pressante
- Dispositivo metti striscia SUPERIORE
- Dispositivo metti striscia INFERIORE
- Dispositivo di sollevamento e rotazione pacchi a croce
- Tavola rotante
- Centratore

Tecnologia di saldatura a Frizione

Testa di reggiatura VYBRO PLUS	
Opzioni reggia	Poliestere o Polipropilene DI 406mm x L 150mm
Larghezza reggia	9 & 12 mm
Spessore reggia	0,4 – 0,6 mm
Sigillatura	A Frizione
Tensionamento	Fino a 1500N con regolazione da HMI
Peso	25 kg

NUOVA GENERAZIONE

PRESTAZIONI ELEVATE

COMPATTA (SOLO 25 KG)

MANEGGEVOLE

OMS nel Mondo

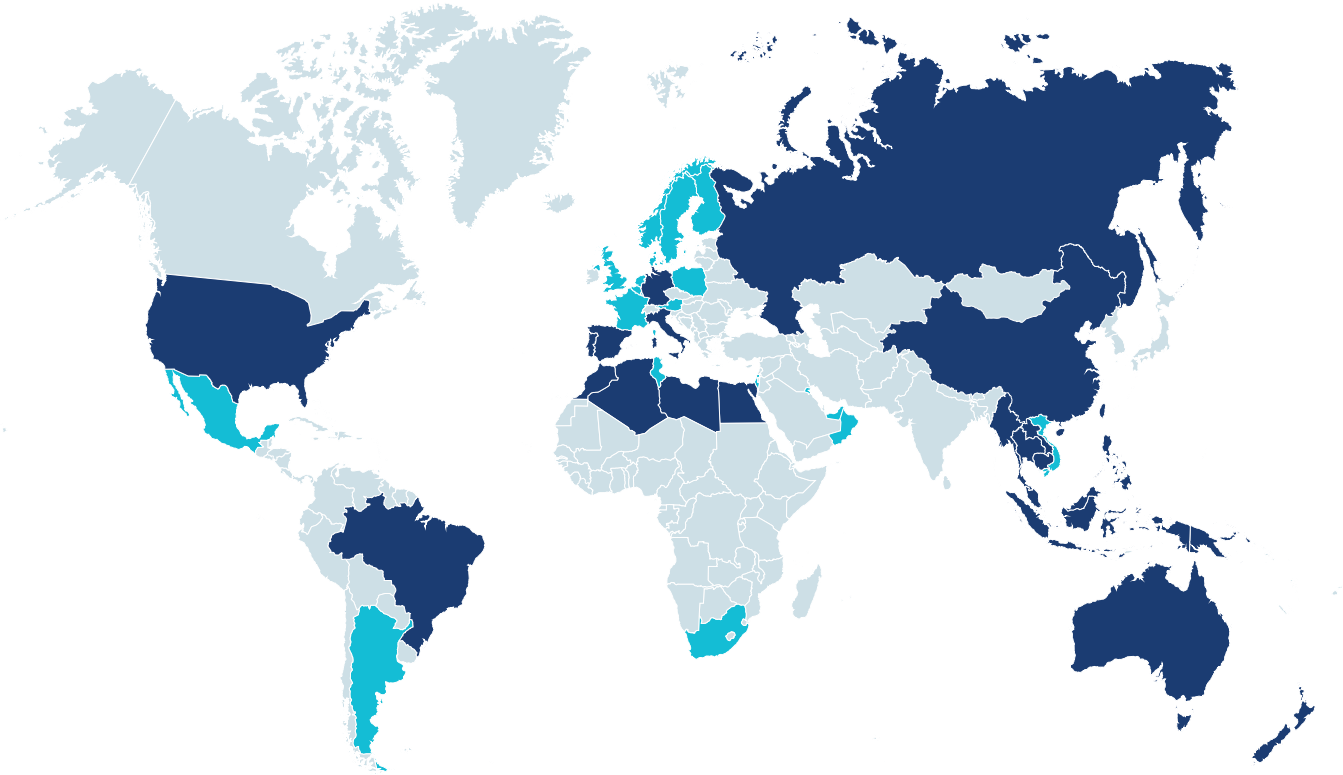

Filiali Distributori

ITALIA www.omsspa.com www.omstrap.it www.marpak.it	**GERMANIA** www.oms-ips.com	**SPAGNA** www.omsespana.com	**PORTOGALLO** www.embalcer.pt	**RUSSIA** www.omssystems.ru
MAGHREB contact@omsmaghreb.com	**SINGAPORE** www.omssin.com.sg	**BRASILE** www.omsbr.com.br	**USA** www.greenbridge.com	**AUSTRALASIA** www.omsaus.com.au
TAILANDIA www.omsthai.com	**UK** www.gordianstrapping.co.uk	**AUSTRIA** www.riegler-verpackungstechnik.com	**BENELUX** www.certis.be	**FRANCIA** www.getra.fr
EAU / OMAN / KUWAIT www.consentplastic.ae	**DANIMARCA** www.walpak.dk	**FINLANDIA** www.telpak.fi	**MESSICO** enrico@italcer.net	**ARGENTINA** www.exim-consult.com
ISRAELE www.mmts.co.il	**TUNISIA** www.toupackgroup.com	**VIETNAM** sales_advance@hcm.fpt.vn	**SUDAFRICA** www.futurepack.co.za	

Per maggiori dettagli, visita: **www.omsspa.com/gruppo**

Officina Meccanica Sestese S.p.A.

Via Borgomanero, 44 - 28040 Paruzzaro (NO)

Tel.+39 0322 541411 - Fax +39 0322 53157

www.omsspa.com info@omsspa.com