OMS GROUP

REGGIATRICI

MOD.

08CH

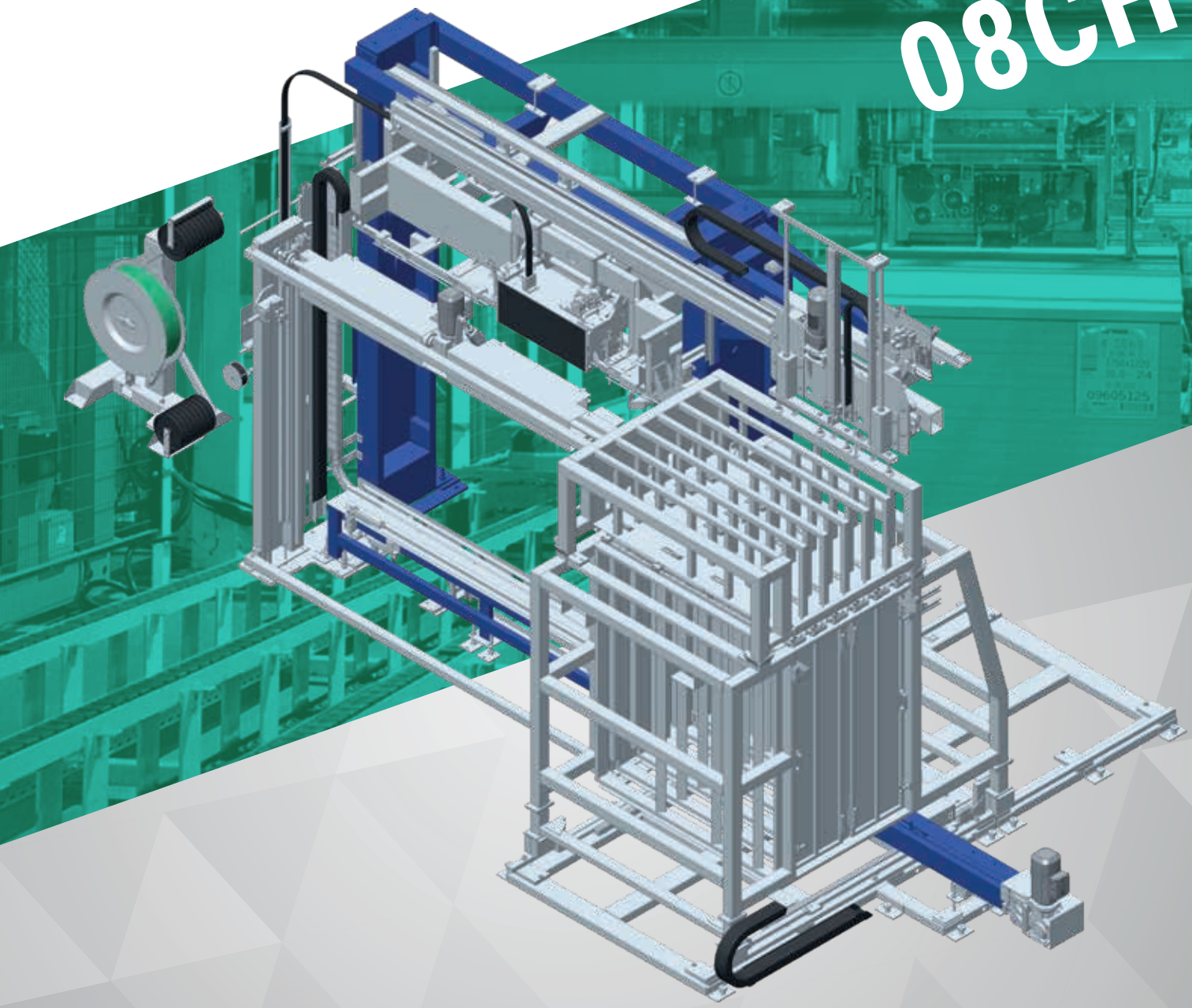

Applicazioni

Legno

08CH

08CH_IT

La reggiatrice automatica verticale modello 08CH, rende completamente automatico il confezionamento di colli eseguendo una o più legature con reggia di poliestere termosaldante. La macchina è costituita da un robusta struttura in profilati di acciaio elettrosaldati, la quale sostiene tutte le parti componenti l'intera reggiatrice. La macchina può essere dotata di dispositivo mettilistello superiore e inferiore, e dispositivo mettiangolare che permette di posizionare angolari in cartone prima della reggiatura.

Dati tecnici

Alimentazione elettrica	
Voltaggio	400 V (+/-10%) - 50Hz
Potenza installata	~ 5,2 kW

Alimentazione pneumatica	
Pressione	5,5 ÷ 7 bar

Dimensioni bobina	
Diam. interno max	390 ÷ 405 mm
Diam. esterno max	600 mm

Dimensioni pacco (macchina standard)	
Larghezza	600 / 2500 mm
Altezza	200 / 1200 mm

Teste di reggiatura applicabili
TR2000

Reggia	
Tipo di reggia	Poliestere (PET)

Dimensioni macchina standard

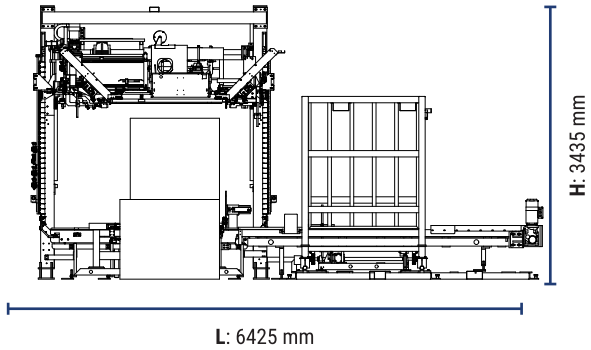

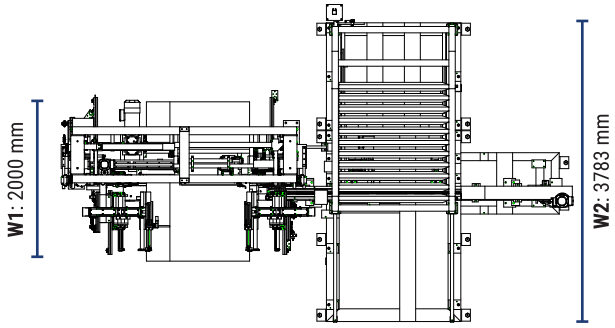

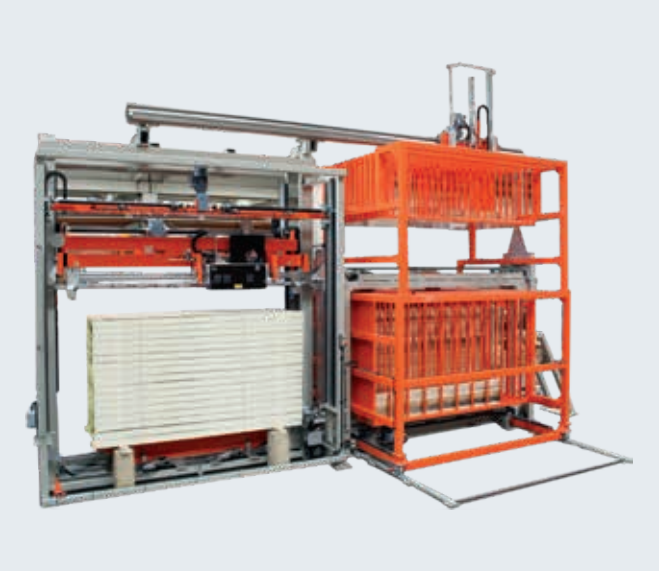

Officina Meccanica Sestese S.p.A.
Via Borgomanero, 44 - 28040 Paruzzaro (NO)
Tel.+39 0322 541411 Fax +39 0322 53157
www.omsspa.com
info@omsspa.com

Come parte della nostra politica di **miglioramento continuo**, ci riserviamo il diritto di modificare il design e le specifiche senza preavviso.
Questo opuscolo è solo a scopo descrittivo. Alcuni degli articoli raffigurati in questa brochure sono opzionali e non di serie.