OMS GROUP®

TERMORETRAIBILE

MOD.

AT53

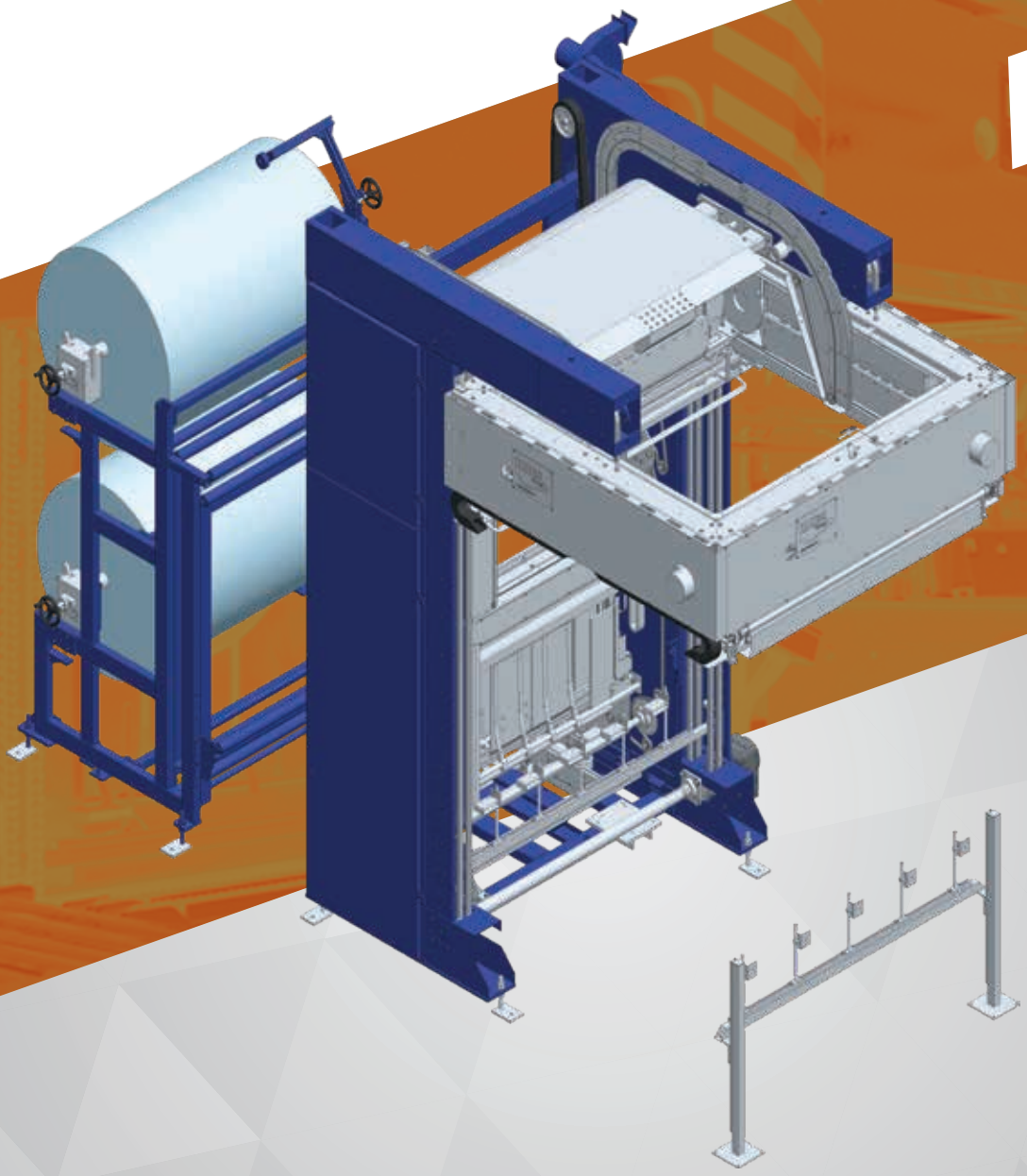

CARICHI PROTETTI E STABILI

ALTA AFFIDABILITÀ E BASSA MANUTENZIONE

Applicazioni

Ceramica

Elettrodomestici

Laterizi

Plastica

Sacchi

AT53

AT53_IT

L'incappucciatrice automatica tipo AT53 è una macchina combinata che utilizza una sola stazione di lavoro per le operazioni di incappucciamento e termoretrazione del prodotto da confezionare. La macchina utilizza bobine di film termoretraibile in forma tubolare dotato di soffietti laterali. Il film è termoretratto sul prodotto per mezzo di un forno ad anello alimentato a gas. Le bobine possono essere 1, 2 o 3 a seconda della versione scelta. Il modello consente una capacità produttiva fino a 60 pacchi/ora. La gestione di tutte le funzioni automatiche e manuali per l'uso e la manutenzione è controllata tramite PLC. La presenza di un operatore è necessaria solo per l'esecuzione del cambio della bobina del film; in alcuni casi è auspicabile una sorveglianza per il corretto ingresso del prodotto da incappucciare.

Dati Tecnici

Alimentazione elettrica	
Voltaggio	400 V (50Hz)
Potenza installata	11,0 kW
Alimentazione aria	
Pressione	5,5 ÷ 7 bar
Alimentazione gas	
Tipo gas	Propano o metano (*butano)
Pressione	200 mbar -15% / +5%
Bobina	
Tipo di film	Polietilene termoretraibile
Spessore film	80 ÷ 160µ
Diametro esterno Max.	ø 700 mm
Peso massimo	500 Kg
Dimensioni imballo (Versione Small/Medium/Large)	
Lunghezza (L)	900 / 1200 / 1500 mm
Larghezza (W)	850 / 1150 / 1450 mm
Altezza (H)	From 1000 Up to 2900 mm
Produzione	
Capacità	Fino a 60 pacchi/ora

Dimensioni macchina: versione Small

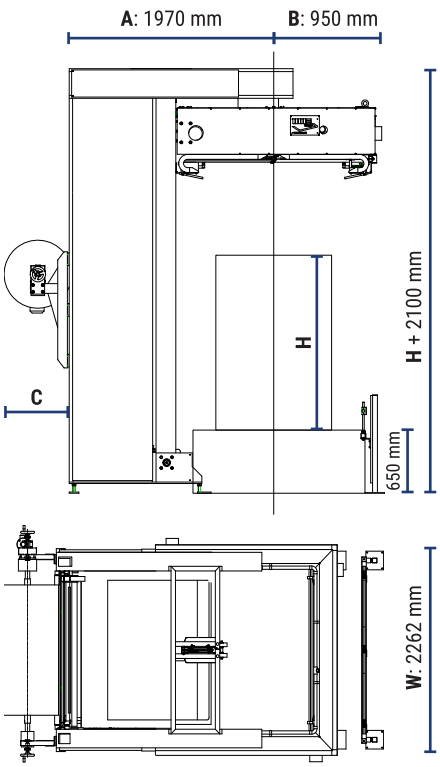

Versione Medium	
A	2120 mm
B	1100 mm
Versione Large	
A	2270 mm
B	1250 mm
1 Portabobina	
C	660 mm
2 Portabobina	
C	2000 mm
3 Portabobina	
C	2200 mm

Opzioni

- Motori speciali per produttività fino a 80 pacchi/ora
- Doppio o Triplo portabobina
- Portabobina per bobina ø 1000 & 1000Kg
- Kit riduzione pressione gas (Pressione max in ingresso 4bar)
- Kit riduzione pressione gas (Pressione max in ingresso 8bar)

Macchina in ciclo in una fabbrica di mattoni

Panoramica

Officina Meccanica Sestese S.p.A.

Via Borgomanero, 44 - 28040 Paruzzaro (NO)

Tel.+39 0322 541411 Fax +39 0322 53157

www.omsspa.com

info@omsspa.com

Come parte della nostra politica di **miglioramento continuo**, ci riserviamo il diritto di modificare il design e le specifiche senza preavviso. Questo opuscolo è solo a scopo descrittivo. Alcuni degli articoli raffigurati in questa brochure sono opzionali e non di serie.