OMS GROUP®

LINEE DI **CONFEZIONAMENTO**

PACKAGING SOLUTIONS. SINCE 1949

PALLETLESS
TECNOLOGIA D'IMBALLAGGIO

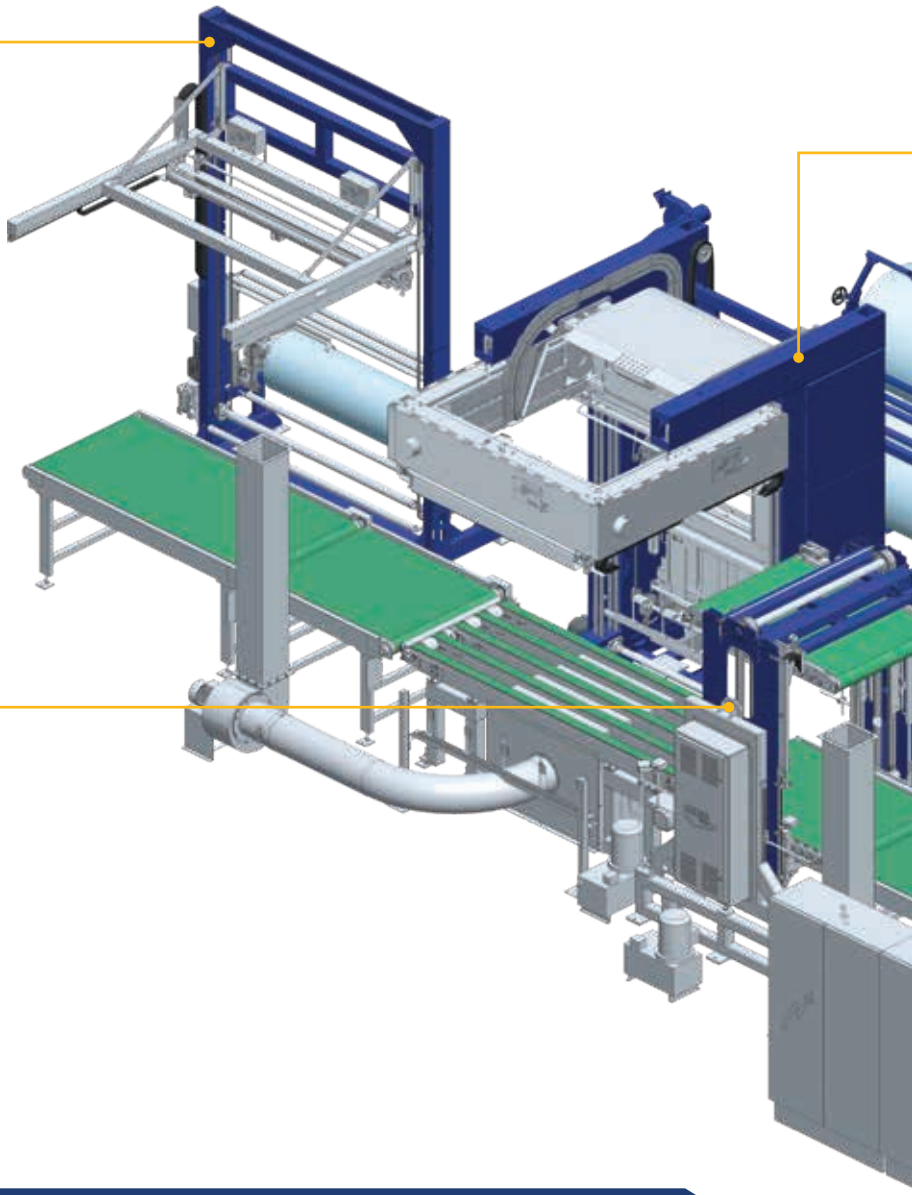

DISPENSER PER FOGLIO SUPERIORI MTF10

Sistema di applicazione film automatico con dispenser foglio superiore per applicare un foglio di film termoretraibile sopra il pacco. Il foglio viene prelevato da una bobina installata a bordo macchina e viene fatto sporgere dal pacco secondo necessità.

ROTATORE RT02

Sistema di rotazione automatico con il quale è possibile ruotare la confezione di 180° per ottenere una confezione perfettamente sigillata. La compressione del pacco è controllata da un'unità oleodinamica.

DATI TECNICI

Sono disponibili **linee palletless** con diverse capacità produttive:

Dimensioni imballo	1050mm x 1250mm x 1370mm
Peso massimo	2200 Kg
Spessore film	140 mk
Produzione:	60 / 80 / 100 Pacchi /Ora

La **Tecnologia di Confezionamento Palletless** è una linea modulare facilmente adattatabile alle esigenze produttive del cliente. Questa soluzione d'imballaggio apporta numerosi vantaggi; in primis un risparmio economico dovuto alla riduzione dei costi per l'acquisto dei pallet e la loro lavorazione ed in secondo luogo una riduzione degli spazi dovuta alle minori dimensioni del carico. Un altro importante vantaggio deriva dalla modalità di confezionamento; il film termoretraibile garantisce la massima impermeabilità delle confezioni, rendendo possibile lo stoccaggio all'aperto.

INCAPPUCCIATRICE TERMORETRAIBILE COMBINATATA AT53

(o IS43 come richiesta alternativa)

Sistema di incappucciamento a termoretrazione ad aria calda con quattro bruciatori lineari (brevetto OMS e validazione n. DG2217 BL 0557 rilasciata dall'Istituto Tedesco del Gas), che garantiscono un equilibrio termico tale da favorire l'utilizzo di uno spessore molto basso e la distribuzione ideale del calore. L'incappucciatrice può lavorare in automatico anche con bobine diverse di dimensioni e spessori uguali o diversi.

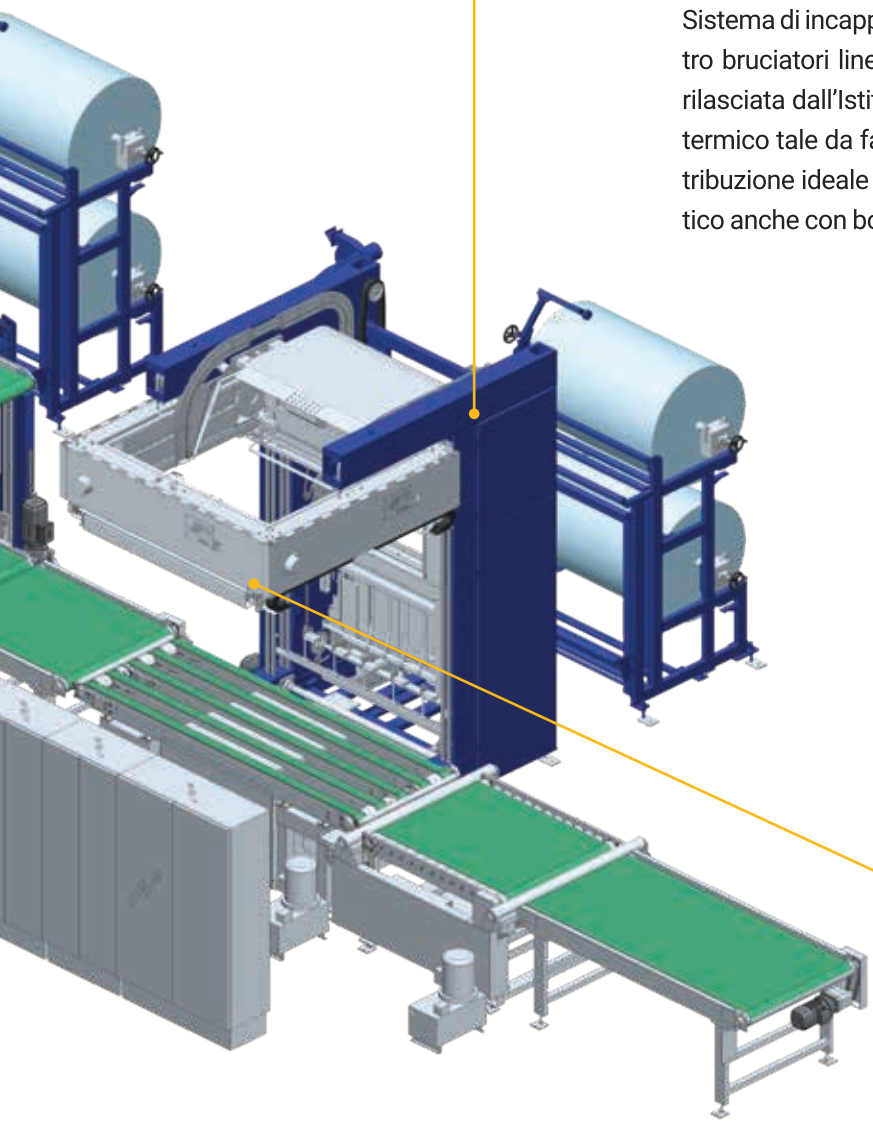

OMS nel Mondo

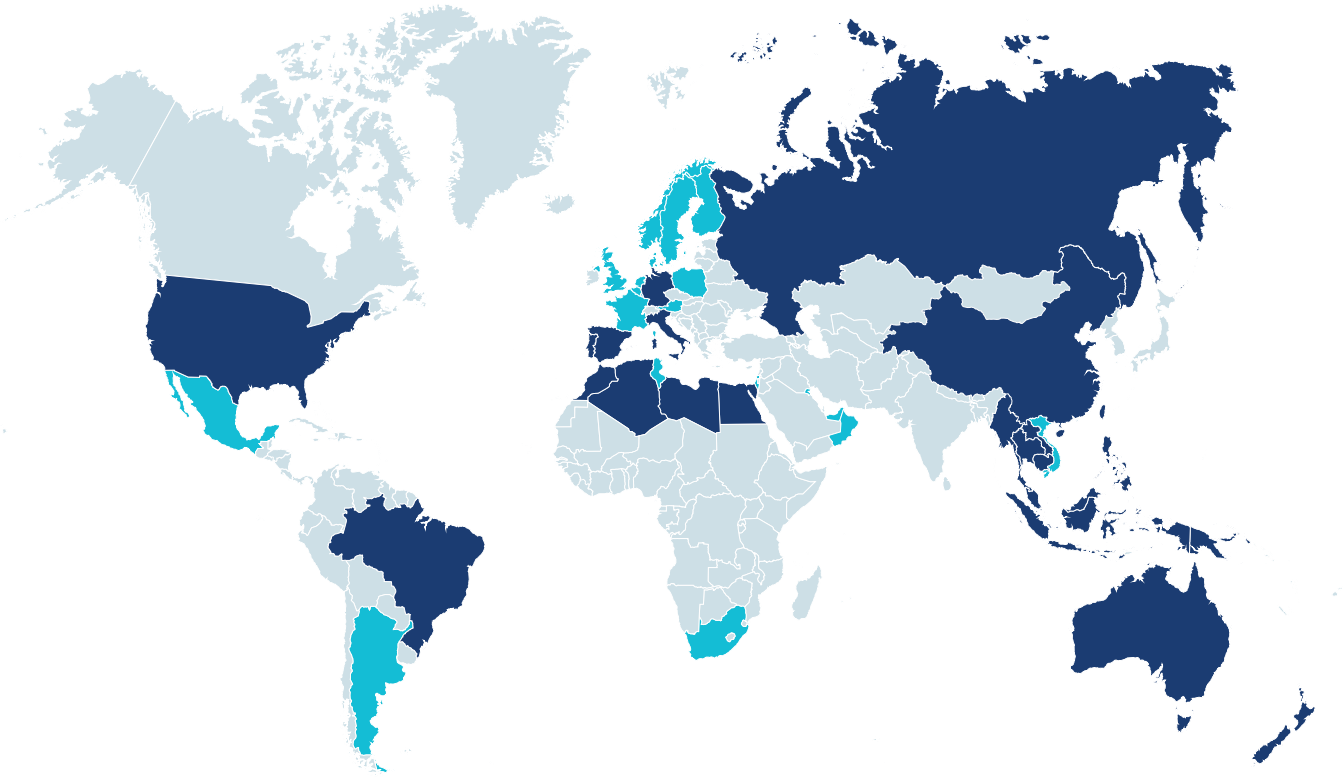

Filiali Distributori

ITALIA www.omsspa.com www.omstrap.it www.marpak.it	**GERMANIA** www.oms-ips.com	**SPAGNA** www.omsespana.com	**PORTOGALLO** www.embalcer.pt	**RUSSIA** www.omssystems.ru
MAGREB contact@omsmaghreb.com	**SINGAPORE** www.omssin.com.sg	**BRASILE** www.omsbr.com.br	**USA** www.greenbridge.com	**AUSTRALIA & OCEANIA** www.omsaus.com.au
TAILANDIA www.omsthai.com	**REGNO UNITO** www.gordianstrapping.co.uk	**AUSTRIA** www.riegler-verpackungstechnik.com	**BENELUX** www.certis.be	**FRANCIA** www.getra.fr
EAU / OMAN / KUWAIT www.consentplastic.ae	**DANIMARCA** www.walpak.dk	**FINLANDIA** www.telpak.fi	**MEXICO** enrSSco@italcer.net	**ARGENTINA** www.exim-consult.com
ISRAELE www.mmts.co.il	**TUNISIA** www.toupackgroup.com	**VIETNAM** sales_advance@hcm.fpt.vn	**SUDAFRICA** www.futurepack.co.za	

Per ulteriori dettagli, visita: **www.omsspa.com**

Officina Meccanica Sestese S.p.A.

Via Borgomanero, 44 - 28040 Paruzzaro (NO)

Tel.+39 0322 541411 - Fax +39 0322 53157

www.omsspa.com info@omsspa.com