OMS GROUP®

INCAPPUCCIATRICI

MOD.

IS43

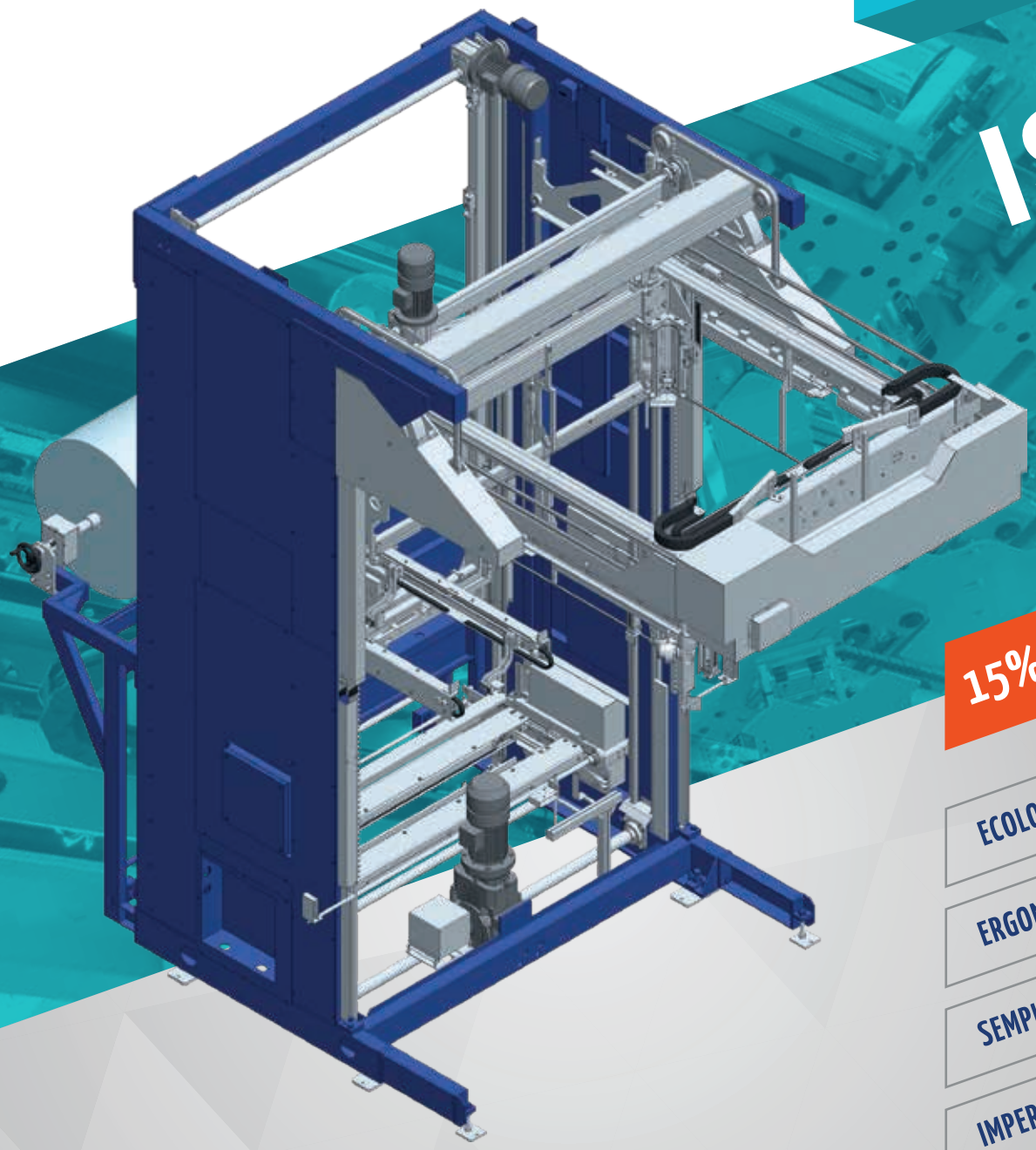

15% RISPARMIO FILM

- ECOLOGICA
- ERGONOMICA
- SEMPLICE
- IMPERMEABILITÀ
- STABILITÀ DEL CARICO

Applicazioni

Ceramica | Elettrodomestici | Laterizi | Plastica | Sacchi

ECO FRIENDLY

IS43

L'incappucciatrice automatica modello IS43 incappuccia prodotti palettizzati con film estensibile in tubolare. Caratteristica dell'incappucciamento stretch è ricoprire il prodotto con un cappuccio di film con minor circonferenza, senza l'impiego di calore; l'elasticità e la forza di retrazione garantiscono una stabilità ottimale del prodotto imballato. La preparazione dei sacchi avviene nel lato posteriore della macchina, mentre nella parte anteriore viene eseguito l'incappucciamento.

Il sistema meccanico di presa, trasporta verticalmente il sacco sulla parte superiore dell'arco; il film viene arricciato su quattro dispositivi, teso e adattato al formato del carico. Il sacco divaricato, viene incorsato sul pacco mediante la discesa dell'arco e accompagnato perfettamente fino alla base del prodotto. Peculiarità di questo sistema d'imballo è il risultato finale, i lembi di saldatura del sacco si trovano all'interno, garantendo una superficie piana della parte superiore e quindi un'eccellente stabilità del carico.

Dati Tecnici

Alimentazione elettrica	
Voltaggio	400V Trifase (50Hz)
Potenza installata	~ 9,0 kW

Alimentazione aria	
Pressione	5,5 ÷ 7 bar
Consumo	~ 100 NL/ciclo
Diametro tubo di connessione	Min 3/4"

Bobina	
Tipo di film	Polietilene elasticizzato
Spessore film	70 ÷ 140 µ
Diametro esterno Max	700 mm
Peso massimo	500 kg

Produzione	
Capacità	Da 25 a 120 pacchi/ora

Dimensioni imballo
Max. 1200x1200mm - h: 1500mm

Opzioni

Doppio o Triplo portabobina
Dispositivo di cordonatura film
Dispositivo di sollevamento pacchi
Dispositivo aria condizionata
Dispositivo di rilevamento altezza pacco

* Dimensioni macchina standard

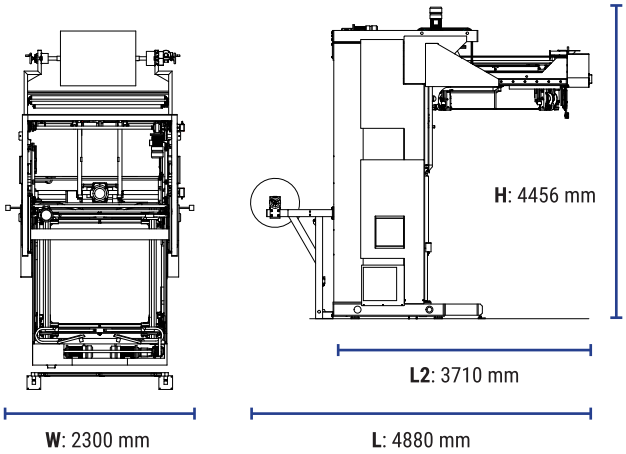

Officina Meccanica Sestese S.p.A.
Via Borgomanero, 44 - 28040 Paruzzaro (NO)
Tel.+39 0322 541411 Fax +39 0322 53157
www.omsspa.com
info@omsspa.com

Come parte della nostra politica di **miglioramento continuo**, ci riserviamo il diritto di modificare il design e le specifi che senza preavviso.
Questo opuscolo è solo a scopo descrittivo. Alcuni degli articoli raffigurati in questa brochure sono opzionali e non di serie.