OMS GROUP®

REGGIATURA

MOD.

PBTR

PORTABOBINA A TAVOLA ROTANTE

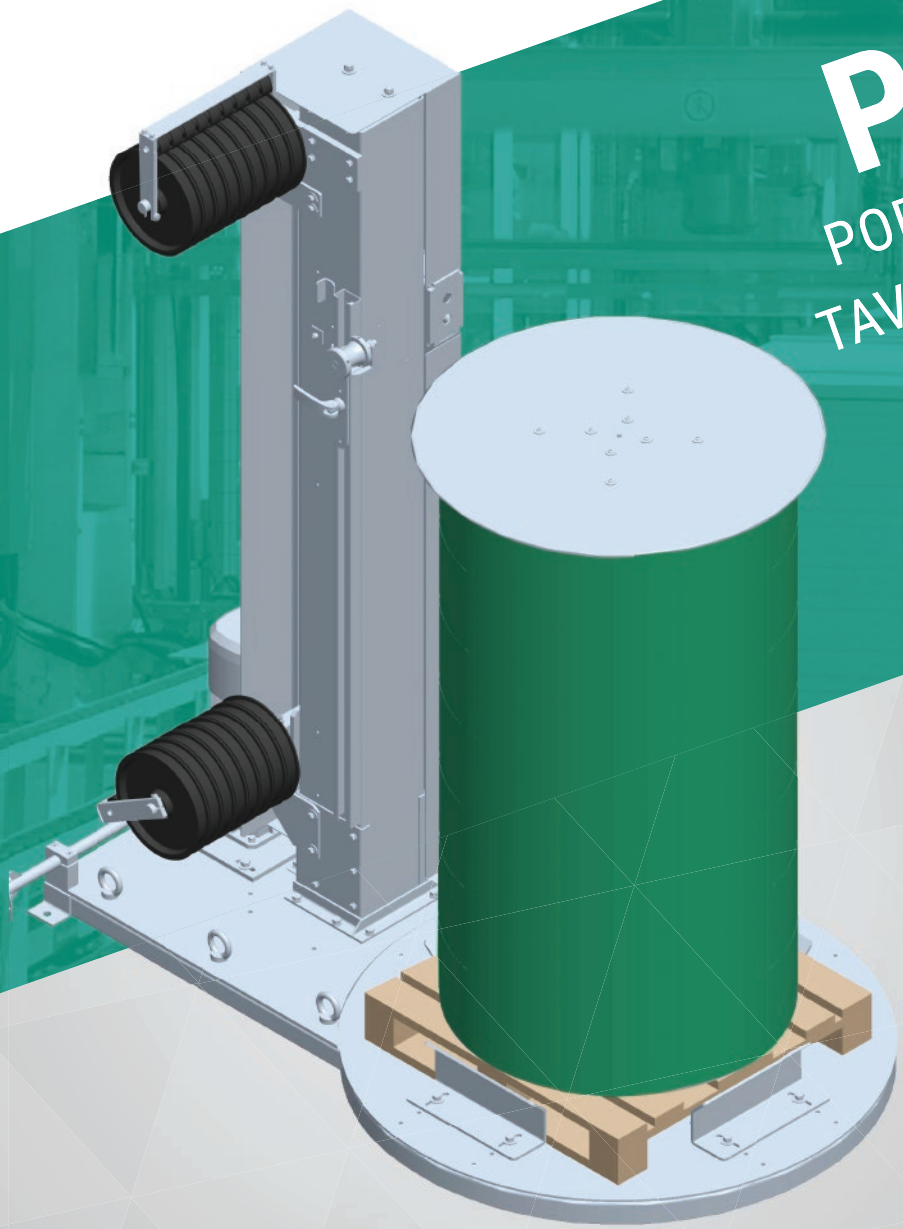

Applicazioni

Laterizi | Carta | Cartone | Plastica | Vetro | Legno

PBTR Portabobina a tavola rotante

PTBR_IT

Il portabobina PBTR è stato progettato per velocizzare le operazioni di sostituzione della reggia. L'apparecchiatura è dotata di una tavola rotante motorizzata che permette di caricare un pallet con un massimo di cinque bobine di diverse dimensioni e diametri e un pannello comandi per gestire l'operatività. Il pallet di bobine può essere caricato con carrello elevatore o transpallet manuale tramite rampa di carico (opzionale).

Dati tecnici

Alimentazione elettrica	
Voltaggio	400 V (+/-10%) - 50Hz
Potenza installata	~ 1,1 kW

Dati bobina	
Numero Max. caricabile	5
Peso Max caricabile	600 Kg

Tavola rotante	
Diametro	ø 1100 mm
Velocità rotazione	19,8 g/min

- Rampa di carico per transpallet manuale (Opzionale)

Reggia JUMBO COIL		Reggia S.JUMBO COIL	
Dimensioni	Metri per bobina	Dimensioni	Metri per bobina
15,5 X 0,90	3810	19,0 X 0,85	7200
15,6 X 0,95	3700	19,0 X 0,95	6400
16,0 X 0,80	4200	19,0 X 1,00	6000
16,0 X 1,00	3400	19,0 X 1,20	5000
19,0 X 0,85	3400	25,0 X 0,80	5800
19,0 X 0,95	3000	25,0 X 1,00	4600
19,0 X 1,00	2900	25,0 X 1,27	3600
19,0 X 1,20	2400	32,0 X 1,00	3600
25,0 X 0,80	2700	32,0 X 1,27	2800
25,0 X 1,00	2200		
25,0 X 1,27	1700		
32,0 X 1,00	1700		
32,0 X 1,27	1300		

Dimensioni macchina standard

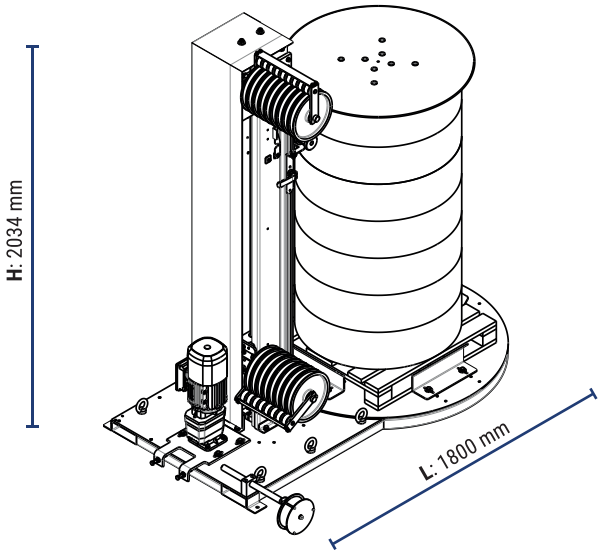

Dimensioni Rotoli	
Tipo di Reggia	Dimensioni DE x DI x S (mm)
JUMBO	750 x 406 x 190
S.JUMBO	950 x 406 x 250

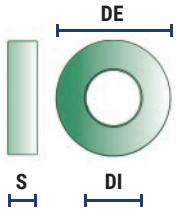

Dimensioni Imballo	
Reggia / Nr. Rotoli	Dimensioni L x W x H (mm)
JUMBO / 5	750 x 750 x 1100
S.JUMBO / 4	950 x 950 x 1100 *

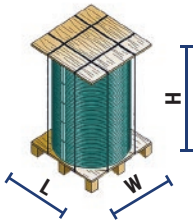

* Gli angoli del pallet di legno, devono essere tagliati per poterlo caricare

Dettaglio dispositivo guida reggia

Dettaglio pannello di controllo

Officina Meccanica Sestese S.p.A.

Via Borgomanero, 44 - 28040 Paruzzaro (NO)

Tel.+39 0322 541411 Fax +39 0322 53157

www.omsspa.com

info@omsspa.com

Come parte della nostra politica di **miglioramento continuo**, ci riserviamo il diritto di modificare il design e le specifiche senza preavviso.
Questo opuscolo è solo a scopo descrittivo. Alcuni degli articoli raffigurati in questa brochure sono opzionali e non di serie.